E-MOBILITY

Gebrüder LIMMERT
Aktiengesellschaft

SCHNELL ZUR TECHNIK

KEBA

Automation by innovation.

KECONTACT P30

Die Wallbox der nächsten Generation

KeContact P30 ist bereits die dritte Generation an Wallboxen von KEBA, die dank neuester Kommunikationsstandards und Features völlig neue Anwendungsmöglichkeiten bietet. Mit ihrer Integration ins Smart Home oder in Backend-Systeme, der Kopplung mit Photovoltaik-Anlagen oder der Möglichkeit zur Abrechnung wird KeContact P30 zur Kommunikationszentrale für intelligent gesteuertes Laden. Sie erfüllt so sämtliche Anforderungen der Elektromobilität - nicht nur heute, sondern auch in Zukunft. Die Stromladestation ist intelligent und mit unzähligen Features und Kommunikationsstandards ausgestattet. So kann sie nicht nur laden, sondern auch steuern, kommunizieren und sich vernetzen.

powered by www.LIMMERT.com

B-SERIES

KeContact P30 b-series bietet eine USB- und Ethernet-Schnittstelle (RJ45) und lässt sich so einfach auf den aktuellsten Softwarestand updaten. Außerdem beeinhaltet die serie einen Freigabeeingang für externe Freigabe. Dies ermöglicht z.B. einfache Anwendungen wie das Ein- und Ausschalten der Wallbox über einen vorgelagerten Schalter. Sie ist mit Features zur Identifikation bzw. Autorisierung über RFID bzw. Schlüsselschalter ausgestattet und bietet damit die idealen Voraussetzungen, um ausschließlich berechtigten Personen einen Ladevorgang zu ermöglichen.

C-SERIES

Die Ausstattungsserie c-series bietet zusätzlich zu den Features der b-series noch weitere Kommunikationsschnittstellen: Ethernet LSA+ für eine permanente Kommunikationsverbindung zu Smart Home Server oder weiteren KeContact P30. Die Kommunikationsschnittstellen der c-series ermöglichen gesteuertes Laden. Im Privatbereich kann damit das Elektroauto z.B. in Abhängigkeit des Hausanschlusses oder der Photovoltaik-Anlage geladen werden.

Außerdem ist KeContact P30 c-series die ideale Erweiterung zur x-series, um einen Ladebetrieb von Flotten zu realisieren. Bis zu 15 c-series Ladestationen können an eine x-series angebunden werden.

X-SERIES

Die Ausstattungsserie „x-series“ ermöglicht lokales Lastmanagement: Lastmanagement ermöglicht es, durch zeitliche Verlagerung, Priorisierung oder Verteilung die Lastkurve der angeschlossenen Fahrzeuge zu glätten und so kostenintensiven Lastspitzen zu vermeiden. Mittels Modbus TCP Protokoll können externe Zählerdaten einfach ausgelesen werden, sodass die Ladevorgänge, z.B. in Abhängigkeit des Hausanschlusses, gesteuert werden können. Mit dem Kommunikationsstandard OCPP kann die x-series an ein Zentralsystem angeschlossen werden. Das ermöglicht gesteuertes Laden, Monitoring oder Abrechnung.

WALLBOX

für den Innen- oder Außenbereich

KEBA
Automation by innovation.

Stromart AC 3-phasig
Leistung 22 kW / Einbau FI (Typ A) nötig
Schutzart IP54

Artikelnummer	Herst.Nr.	Serie	Stromart	Ladeleistung (max.)	Typ	Absicherung	Extras
22721083	98.125	b-serie	AC 3-phasig	22 kW	Ladesteckdose Typ 2	Einbau FI Typ A nötig	
23843541	97.908	c-serie			Ladesteckdose Typ 2		ϟ LAN
23876392	97.924	c-serie			Ladekabel Typ 2 = 6m		ϟ LAN
23876329	97.912	c-serie			Ladesteckdose Typ 2		ϟ LAN RFID
23876364	97.919	c-serie			Ladekabel Typ 2 = 4m		ϟ LAN
24552514	102.074	x-serie			Ladesteckdose Typ 2		ϟ ● RFID

ϟ = inkl. Digitaler Stromzähler (kWh) ● = 3G RFID = RFID LAN = LAN

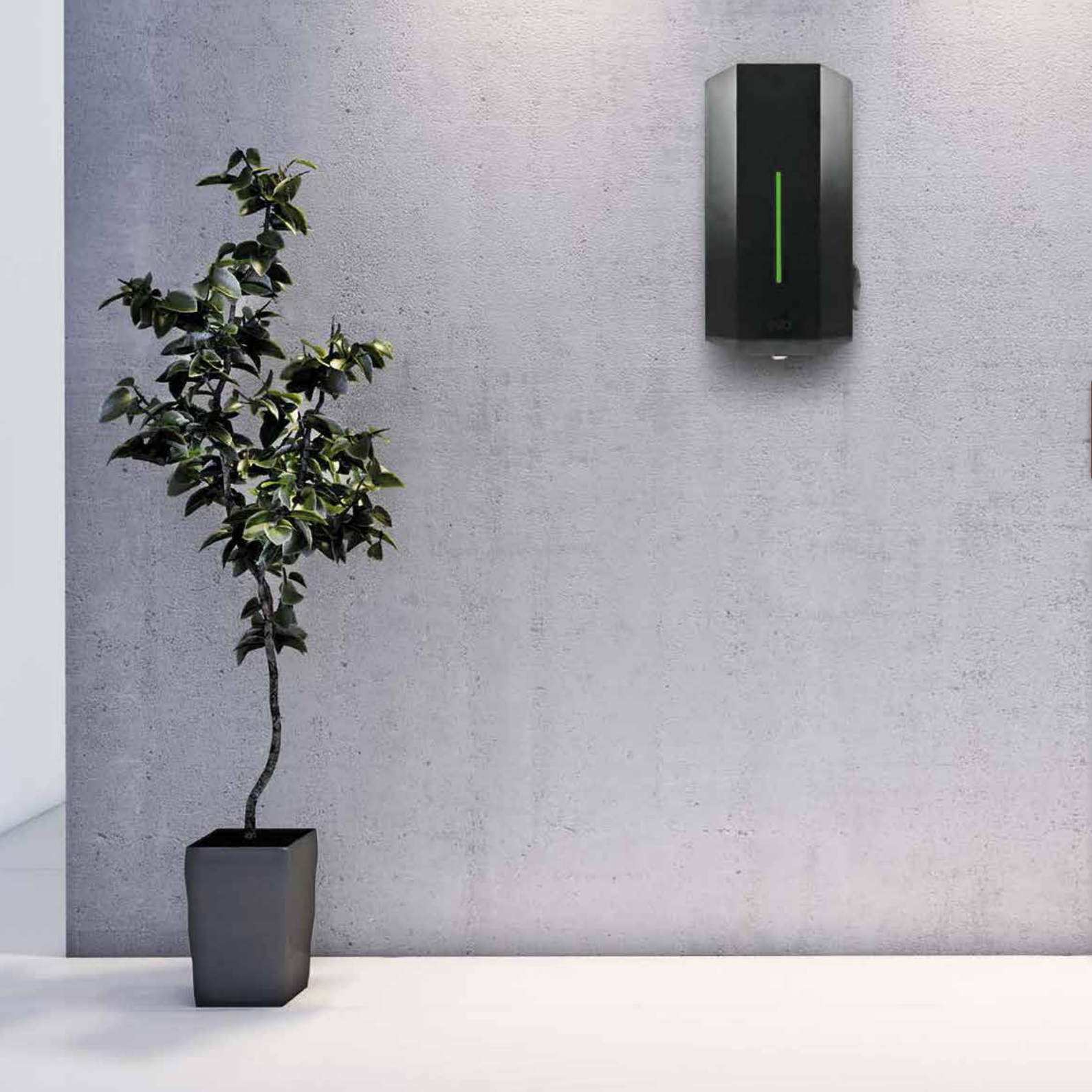

PCE

Connection
to the future

WALLBOX GLB

Heimladestation

Die Ladestation WALLBOX GLB wurde speziell für den Einsatz im privaten und halb-öffentlichen Bereich entwickelt. Das Hauptaugenmerk wurde auf einfache Bedienung, hohe Sicherheit und das schlanke, moderne Design gelegt. Mit einer AC-Ladeleistung von 3,7kW bis 22kW ist die GLB für alle Ladeanforderungen von Elektrofahrzeugen bestens gerüstet und kann wahlweise mit fixem Kabel und Stecker (Typ 1 oder Typ 2) oder mit Ladesteckdose vom Typ 2 ausgerüstet werden. Integrierte Absicherung und eine LED Status-anzeige tragen zur Sicherheit bei. In Verbindung mit einem externen Modbus Stromzähler kann eine dynamische Lastverteilung über WLAN mittels Smartphone, Tablet oder Computer eingerichtet werden. Ein optionaler RFID-Reader ermöglicht die individuelle Freischaltung mittels RFID Karten oder Tags, die über eine Charge App verwaltet werden. Das wetterfeste Gehäuse in der Schutzart IP44 kann an der Wand oder an der optional erhältlichen Mono- oder Doppel-Standsäule montiert werden.

powered by www.LIMMERT.com

WLAN (optional)

LED-Statusanzeige

RFID Reader

Kabel mit Stecker
Typ 1 oder Typ 2

Gehäuse absperrbar

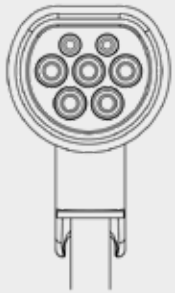

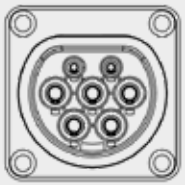

wetterfest (IP44)

Ladesteckdose Typ 2
mit Verriegelung

integrierte Absicherung,
Stromzähler optional

Lastmanagement
(mit externem
Modbus Stromzähler)

WALLBOX GLB

Heimladestation

Stromart AC 3-phasig
Ladeleistung bis 22 kW
Schutzart IP44

Abmessungen (BxTxH): 205 x 124 x 422 mm

Artikelnummer	Herst.Nr.	Stromart	Nenn-spannung	Ladestrom min. – max.	Ladeleistung (max.)	Typ	Absicherung	Extras
10128692	353115	AC 3-phasig	400V	6A – 32A	3,7-22kW	Ladesteckdose Typ 2 *mit Verriegelung*	FI (Typ B) integriert	
10128706	353116					Ladesteckdose Typ 2 *mit Verriegelung*	FI (Typ B) nötig	
10128713	353117					Ladekabel Typ 2 = 5m	FI (Typ B) integriert	
10128720	353118					Ladekabel Typ 2 = 5m	FI (Typ B) nötig	
10128727	353125					Ladesteckdose Typ 2 *mit Verriegelung*	FI (Typ B) integriert	RFID, WLAN
10128734	353126					Ladesteckdose Typ 2 *mit Verriegelung*	FI (Typ B) nötig	RFID, WLAN
10128741	353127					Ladekabel Typ 2 = 5m	FI (Typ B) integriert	RFID, WLAN
10128748	353128					Ladekabel Typ 2 = 5m	FI (Typ B) nötig	RFID, WLAN

RFID = RFID (möglich mit RFID Kartenleser 353131) WLAN = WLAN + App

ELECTRICAL VEHICLE
CHARGER

PCE

Connection to the future

LADESÄULE LS4

für den öffentlichen Bereich

Die LADESÄULE LS4 für Elektrofahrzeuge wurde speziell für den harten Einsatz im öffentlichen Bereich entwickelt. Die stabile Alusäule mit 360° rundum LED Ladezustandsanzeige, sowie Beleuchtung für eine Werbefläche an der Vorderseite, besitzt seitlich 2 Ladesteckdosen (Ladepunkte) vom Typ 2 mit einer Leistung von bis zu 2 x 22kW. Moderne Kommunikationsmodule (LAN, RFID, 3G,...) und Schnittstellen nach internationalen Standards und Protokollen bieten eine einfache und problemlose Anbindung an Back-End-Systeme für Communities, Monitoring und Verrechnungslösungen. Alle Säulen werden ab Werk anschlussfertig inkl. aller notwendigen Sicherungseinrichtungen ausgeliefert und sind sehr rasch und einfach zu installieren.

LED Frontlicht

LAN / 3G ●

360° LED-
Statusanzeige

Ladesteckdosen Typ 2
mit Verriegelung, wetter-
fest und beleuchtet

Einfache Installation -
komplett vormontiert und
anschlussfertig

Alugehäuse langlebig,
robust (IK10)

Fronttür absperrbar

Optional mit
RFID-Reader

LADESÄULE LS4

mit 2 Ladepunkten

Connection to the future

Stromart AC 3-phasig
Ladeleistung bis 2 x 22 kW / FI (Typ B)
Stromart IP44

Abmessungen (BxTxH): 375 x 208 x 1400 mm

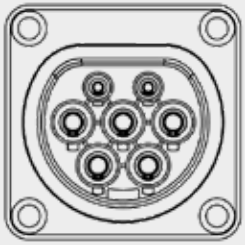

Artikelnummer	Herst.Nr.	Stromart	Nennspannung/ Nennstrom	Ladestrom (max.)	Ladeleistung (max.)	Typ	Absicherung	Extras
10119529	352823	AC 3-phasig	400V / 63A	2 x 32A	2 x 22 kW	Ladesteckdose Typ 2	LS + FI (Typ B)	-
10130477	353053	AC 3-phasig	400V / 63A	2 x 32A	2 x 22 kW	Ladesteckdose Typ 2	FI (Typ A) inkl. DC Überwachung	ϟ ● RFID

ϟ = inkl. Digitaler Stromzähler (kWh) ● = 3G RFID = RFID

W -727-ER 38

Life Is On | Schneider Electric

EVLINK WALLBOX

für den Innen- oder Außenbereich

Bereits seit mehreren Jahren verfügt Schneider Electric über eine global installierte Basis mit hoher Zuverlässigkeit bei verschiedenen Anwendungen und mit zahlreichen Autoherstellern. EVlink Wallbox wurde speziell für mehrstündige tageweise Belastbarkeit in rauer Umgebung entwickelt. Sie eignet sich für die sichere Aufladung von jedem Elektrofahrzeug sowohl für private als auch gemeinsame Nutzung im Innen- oder Außenbereich. Das Gerät lässt sich mit Hilfe einer Start-/Stopp-Taste einfach bedienen. Ein einzigartiges und sicheres LS-Schalter Fernsteuerungskonzept („MNx“) sorgt für die Abschaltung der Zuleitung im Fehlerfall z.B. des Schützes (ZE Ready / EV Ready – Renault Richtlinien). Die Ladestationen der EVlink Wallbox gibt es bereits in der 4. Generation. Sie stehen für Flexibilität, Einfachheit und bewährte Technik.

powered by www.LIMMERT.com

EVLINK

EVlink Wallbox G3

Die EVlink Wallbox G3 zur Wandmontage im Innen- oder Außenbereich eignet sich für das sichere und bis zu 22 kW Ladeleistung schnellste AC-Aufladen in Mode 3 von jedem elektrischen Fahrzeug mit Kommunikationsschnittstelle zu Hause, in halböffentlichen Parkplätzen und Tiefgaragen. Zur gesteuerten Aufladung in Niedertarifzeiten und zur Leistungsreduzierung bei hoher Leistungsaufnahme ist eine Ansteuerung durch Zeitschaltuhr, Rundsteuerimpuls und/oder ast abwurfvorrichtung möglich.

EVLINK

EVlink Wallbox G4 Smart

Die neue EVlink Wallbox G4 zur Wand- oder Bodenmontage, eignet sich für das sichere Aufladen im Innen- oder Außenbereich von jedem elektrischen Fahrzeug, zu Hause, auf halböffentlichen Parkplätzen und in Parkhäusern bzw. Tiefgaragen (Wohngebäude, Hotels, Behörden, Firmen, Einkaufszentren usw.) Kommunikationsschnittstellen (wie OCPP, Ethernet, WLAN, etc.) ermöglichen die Anbindung zu einem externen „Backend“, zur Zugangskontrolle und Fernüberwachung sowie Abrechnung

EVLINK WALLBOX

für den Innen- oder Außenbereich

Life Is On | Schneider Electric

Stromart AC 3-phasig
Leistung 22 kW / Einbau FI (Typ B) nötig
Schutzart IP54

Artikelnummer	Herst.Nr.	Wallbox	Stromart	Leistung	Ladeleistung (max.)	Typ	Absicherung	Extras
24872170	EVH2S22PO2K	G3	AC 3-phasig	32 A	22 kW	Ladesteckdose Typ 2	Einbau FI Typ B nötig	
24872177	EVH2S22POCK	G3		32 A	22 kW	Ladekabel Typ 2	Einbau FI Typ B nötig	
24914940	EVB1A22P2RI	G4 smart		32 A	22 kW	Ladesteckdose Typ 2	Einbau FI Typ B nötig	
24914926	EVB1A22PCRI	G4 smart		32 A	22 kW	Ladekabel Typ 2	Einbau FI Typ B nötig	

= inkl. Digitaler Stromzähler (kWh) = LAN = RFID

www.NRGkick.com

MOBILE LADEEINHEITEN

überall einsetzbar

NRGKICK – MEHR ALS EINE WALLBOX. NRGkick erweitert die Aufladeмöglichkeiten für dein Elektrofahrzeug weit über öffentliche Ladestationen hinaus. Elektrischen Strom gibt es nahezu überall, NRGkick macht ihn für dein Elektroauto zugänglich – NRGkick holt alles für dich raus, bis zu 22kW Ladeleistung. Mit NRGkick ist deine Wallbox von der Hauswand in das Ladekabel gewandert. Für deine uneingeschränkte Flexibilität – überall. schnell. laden. Mit einem integrierten allstromsensitiven Fehlerstromschutzmechanismus (AC, DC + 6 mA), der permanent mögliche Fehlerströme überwacht, bietet NRGkick höhere Betriebssicherheit.

Einstellbarer Ladestrom
Der Ladestrom kann per Knopfdruck an alle Gegebenheiten angepasst werden – während der Ladung und über dein Smartphone.

Überall versorgt
Erweitere deine Lademöglichkeiten weit über öffentliche Ladestationen hinaus. überall. schnell. laden.

Ersetzt eine Wallbox
Die Abmessungen von NRGkick wurden auf ein absolutes Minimum reduziert. So ist die Wallbox in das Ladekabel gewandert.

Adaptererkennung
für Plug'n Play mit erhöhter Sicherheit - der Ladestrom wird automatisch auf die maximal zugelassene Höhe des NRGkick-Adapters begrenzt.

Zu deiner Sicherheit
Ein integrierter Fehlerstromschutz-mechanismus (AC, DC + 6 mA) macht jede Steckdose E-Auto-sicher

Integrierte Energiemessung
NRGkick misst ständig Strom, Spannung, Energie und Leistung an jeder Phase und macht die Ladung transparent

3-Phasen-Laden
NRGkick nutzt alle 3 Phasen des 400V-Drehstromnetzes und ermöglicht daher Ladeleistungen von bis zu 22kW.

Diebstahl- und Manipulationsschutz
durch Verriegelung der Typ-2-Lade-buchse und Schutz vor missbräuch-lichem Verstellen durch Passanten.

MOBILE LADEEINHEITEN

überall einsetzbar

Stromart AC 3-phasig
Leistung max. 11-22 kW /
Fehlerstromschutzmechanismus (AC, DC + 6 mA)
Schutzart IP66

Artikelnummer	Herst.Nr.	Stromart	Kabellänge	Leistung	Ladeleistung (max.)	Typ	Absicherung	Extras
10129945	20219	AC 3-phasig	5 Meter	32 A	22 kW	Ladekabel Typ 2	FI (Typ B)	✱
10129966	20221		7,5 Meter	32 A	22 kW			✱
10112074	20217		5 Meter	16 A	11 kW			✱
10129959	20218		5 Meter	32 A	22 kW			-
10129973	20220		7,5 Meter	32 A	22 kW			-
10129987	20216		5 Meter	16 A	11 kW			-

✱ = inkl. Bluetooth LE (Low Energy)

Bluetooth LE (Low Energy) und gratis Smartphone-App ermöglichen Funktionen wie: Stufenlose Einstellung des Ladestroms, Begrenzen der zu ladenden Energiemenge, Anzeige der Stromkosten und CO2-Einsparung, Leistungsmessung, Aufzeichnung der geladenen Energiemenge uvm.

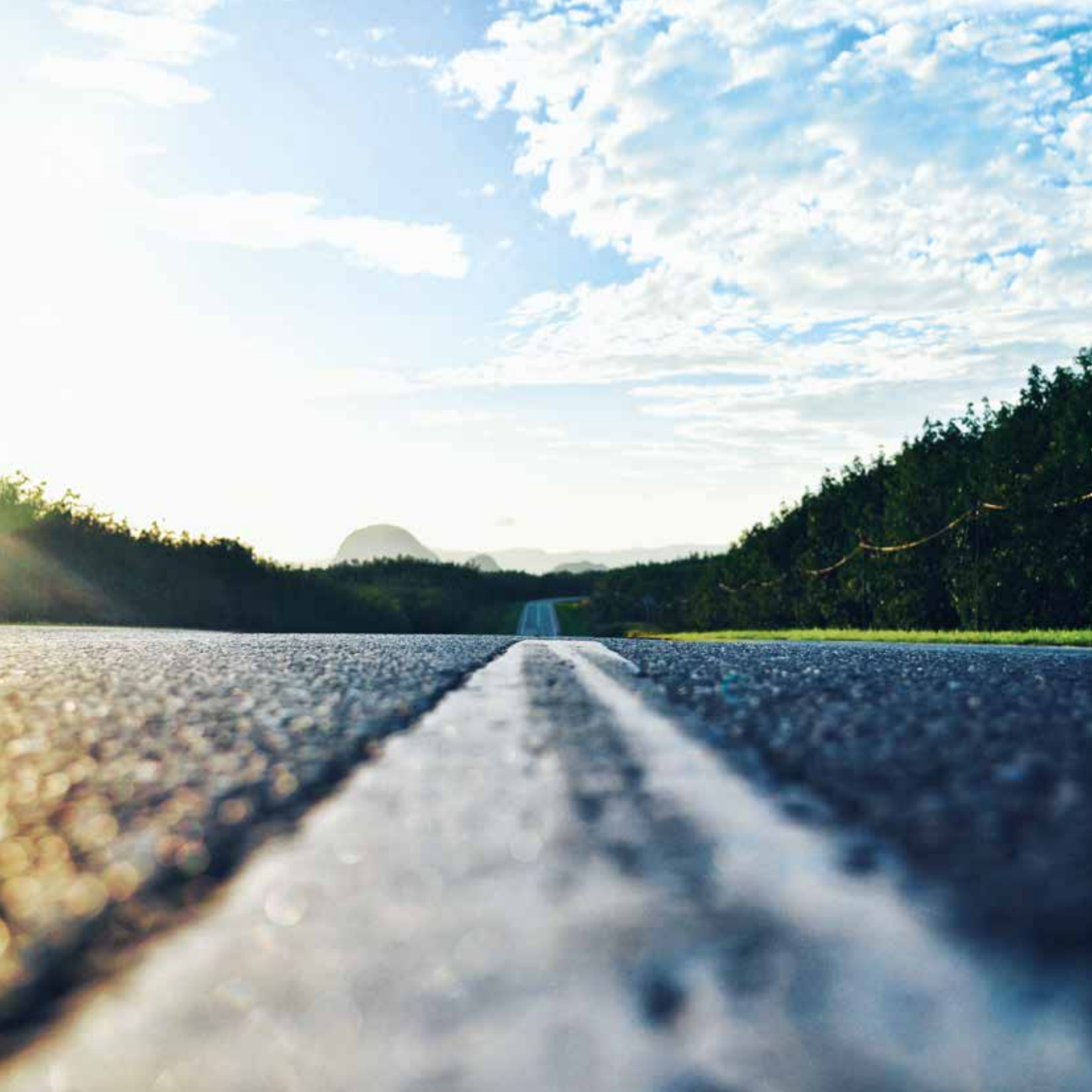

E-MOBILITY
by LIMMERT

ZUBEHÖR

für Wallboxen, Ladesäulen und Ladeeinheiten

SET 1

20215

SET 2

20207

ZUBEHÖR

Adapter für NRGkick 32 und NRGkick 32 light

Artikelnummer	Herst.Nr.	Setinhalt	Leistung (max.)	Kompatibilität
10130043	20215	CEE 32A – auf – CEE 16A, 5 x 2,5 mm² CEE 32A – auf – CEE blau, 3 x 2,5 mm² CEE 16A – auf – SCHUKO, 3 x 1,5 mm²	max. 11 kW max. 3,7 kW max. 10 A	Kompatibel mit den NRG kick Ladeeinheiten: 20219, 20221 20218, 20220
10130050	20207	CEE 16A – auf – CEE blau, 3 x 2,5 mm² CEE 16A – auf – SCHUKO, 3 x 2,5 mm²	max. 3,7 kW max. 10 A	Kompatibel mit den NRG kick Ladeeinheiten: 20217, 20216

RFID Modul
353131

Digitaler Stromzähler
108047

Ladekabel Typ 2 - Typ 2
1627692

Ladekabel Typ 1 - Typ 2
1628028

Artikelnummer	Herst.Nr.	Typ	Eigenschaften	Kompatibilität
10128762	353131	RFID-Karten-Leser für Wallbox GLB	RFID-Karten-Leser bieten die Möglichkeit, mehrere Fahrzeuge verschiedener Nutzer zu erkennen und die Daten dem jeweils korrekten Fahrzeug zuzuordnen.	*Kompatibel mit den* **PCE Wallboxen:** 353125, 353126, 353127, 353128
10128769	108047	Digitaler Stromzähler Modbus RS485	230V / 65A, 50/60 Hz, 3-phasig DIN Schiene 3TE Anschluss: 2,5-6 mm² Umgebungslufttemperatur: -25°C bis +55°C	*Kompatibel mit den* **PCE Wallboxen:** 353115, 353116, 353117, 353118 353125, 353126, 353127, 353128

ZUBEHÖR

Ladekabel für alle Hersteller und
Extras für PCE Wallboxen

PCE
Connection to the future

Artikelnummer	Herst.Nr.	Ladekabeltyp	Kabellänge	Kompatibilität
10129266	1627692	Ladekabel Typ 2 - Typ 2 AC 3-phasig 32A	5 Meter	*Kompatibel mit den* **Schneider Electric Wallboxen:** EVH2S22PO2K, EVB1A22P2RI **Keba Wallboxen:** 98.125, 97.908, 102.074, 97.912 **PCE Wallboxen:** 353115, 353116, 353125, 353126 **PCE Ladesäulen:** 352823, 352831
10129280	1628028	Ladekabel Typ 1 - Typ 2 AC 1-phasig 32A	5 Meter	*Kompatibel mit den* **Schneider Electric Wallboxen:** EVH2S22PO2K, EVB1A22P2RI **Keba Wallboxen:** 98.125, 97.908, 102.074, 97.912 **PCE Wallboxen:** 353115, 353116, 353125, 353126 **PCE Ladesäulen:** 352823, 352831

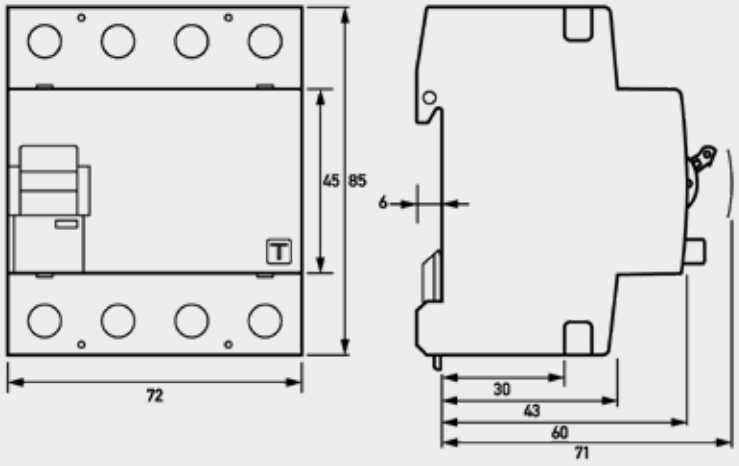

Maßzeichnung
Gruppenansicht

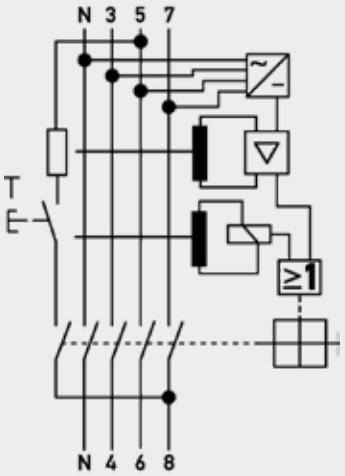

Schaltungsbeispiel
Anschlussschema

Eigenschaften

- beidseitige Doppelstockklemmen für großen Leiterquerschnitt und Schienenanschluss
- Schaltstellungsanzeige
- Sichtfenster für Beschriftungsetiketten
- Multifunktionsschaltknebel mit drei Positionen: „ein“, „aus“, „ausgelöst“
- Neutralleiter in Standardausführung links
- hohe Kurzschlussfestigkeit
- Netzspannungsunabhängige Auslösung bei Fehlerströmen des Typs A
- Netzspannungsabhängige Zusatzfunktion zur Erkennung glatter Gleichfehlerströme
- Auslöseschwelle von 6 mA bei glatten Gleichfehlerströmen gemäß Anforderung nach DIN VDE 0100-722 Abschnitt 722.531.3.101
- geringe Baugröße für alle Bemessungsströme

Zubehör

Klemmenabdeckungen KA-DFS 2	Klemmenabdeckungen KA-DFS 4	Hinweisaufkleber HAS DFS	Hilfsschalter DHi 11	Wiedereinschalt-sperren WES	Software BS DLS/DFS

ZUBEHÖR

Doepke

Fehlerstromschutzschalter

Artikelnummer	Herst.Nr.	Typ	Kompatibilität
21945549	09134818	Fehlerstromschutzschalter FI Type A/EV Baureihe DFS 4 A EV Bemessungsstrom 40 A Bemessungsfehlerstrom 0,03	*Kompatibel mit den* TESLA Wallboxen, Diverse Hersteller in denen die Type A/EV im Handbuch empfohlen wird.

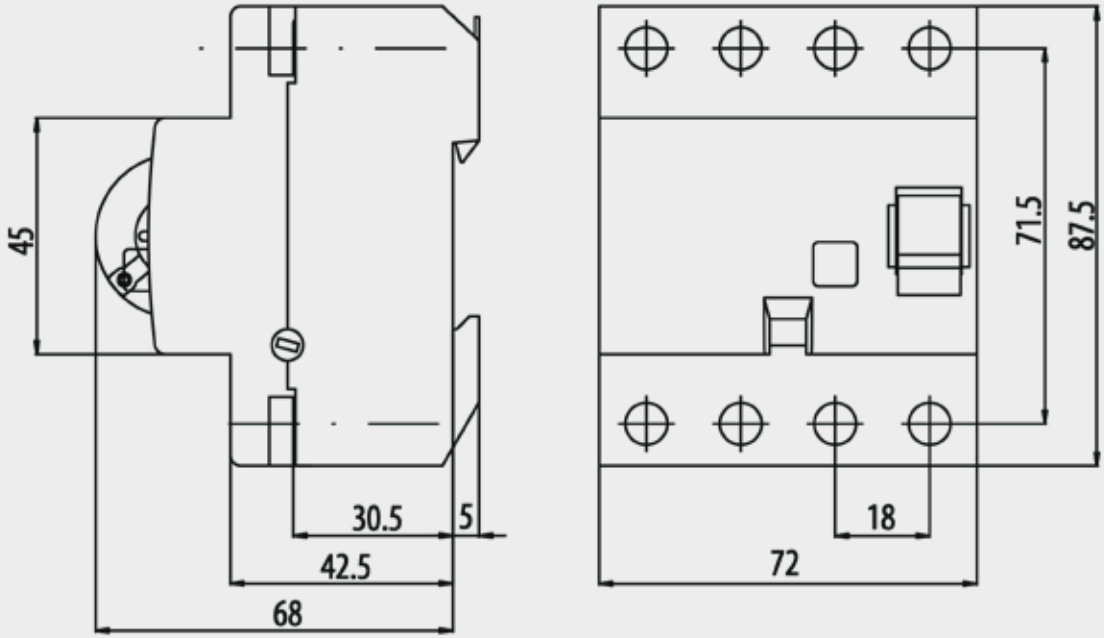

Maßzeichnung

Gruppenansicht

Eigenschaften

- Bemessungsabschaltleistung: 10KA
- Anzeige des Schaltzustandes zur sicheren Statusbestimmung
- RCCBs können sowohl mit 1-phasigen als auch mit 3-phasigen Sammelschienen angeschlossen werden
- Zum Anschluss können sowohl Draht als auch zeitsparende Sammelschienen eingesetzt werden.
- verschiedene Prüfzeichen

- Spannungsversorgung beidseitig möglich, sowohl von Oberseite als auch von Unterseite
- Prüf-Druckknopf ermöglicht dem Anwender die Fehlerfunktion zu prüfen.
- AC - reine Sinus Fehlerströme,
  A-AC+ pulsierenden Gleichstrom,
  B-AC+A+ glatten Gleichstrom + Hochfrequenz (1KHz),
  B+-AC+A+ glatten Gleichstrom + Hochfrequenz (20KHz)

ZUBEHÖR

Fehlerstromschutzschalter

Artikelnummer	Herst.Nr.	Typ	Kompatibilität
10053834	002062644	Fehlerstromschutzschalter FI Type B Baureihe EFI-4 B Bemessungsstrom 63 A Bemessungsfehlerstrom 0,03	*Kompatibel mit den* **Schneider Electric Wallboxen:** EVH2S22PO2K, EVH2S22POCK EVB1A22P2RI, EVB1A22PCRI **PCE Wallboxen:** 353116, 353118, 353126, 353128

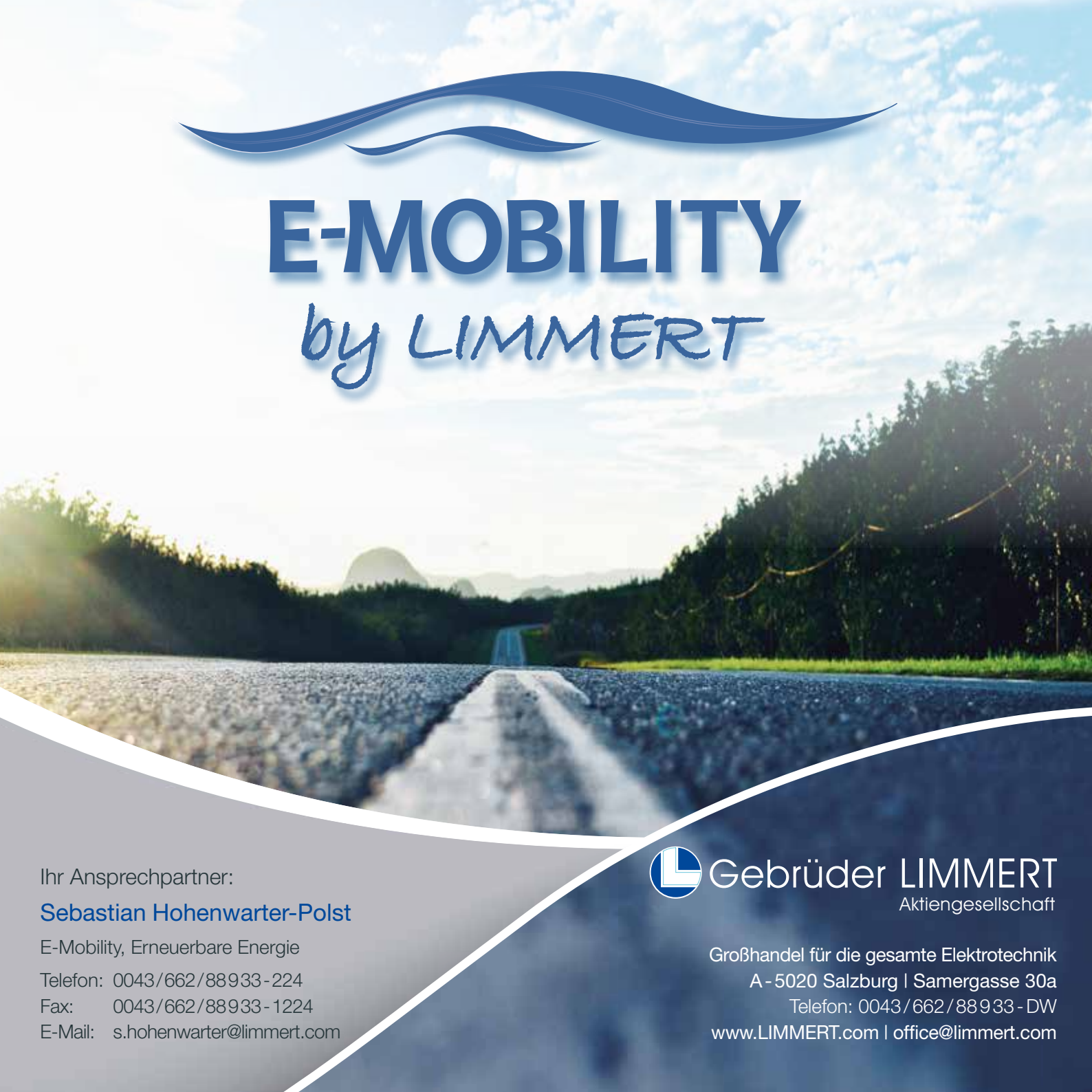

Ihr Ansprechpartner:

Sebastian Hohenwarter-Polst

E-Mobility, Erneuerbare Energie

Telefon: 0043/662/88933-224
Fax: 0043/662/88933-1224
E-Mail: s.hohenwarter@limmert.com

Gebrüder LIMMERT
Aktiengesellschaft

Großhandel für die gesamte Elektrotechnik
A-5020 Salzburg | Samergasse 30a
Telefon: 0043/662/88933-DW
www.LIMMERT.com | office@limmert.com